別表１（職制規程　第３条　関係）
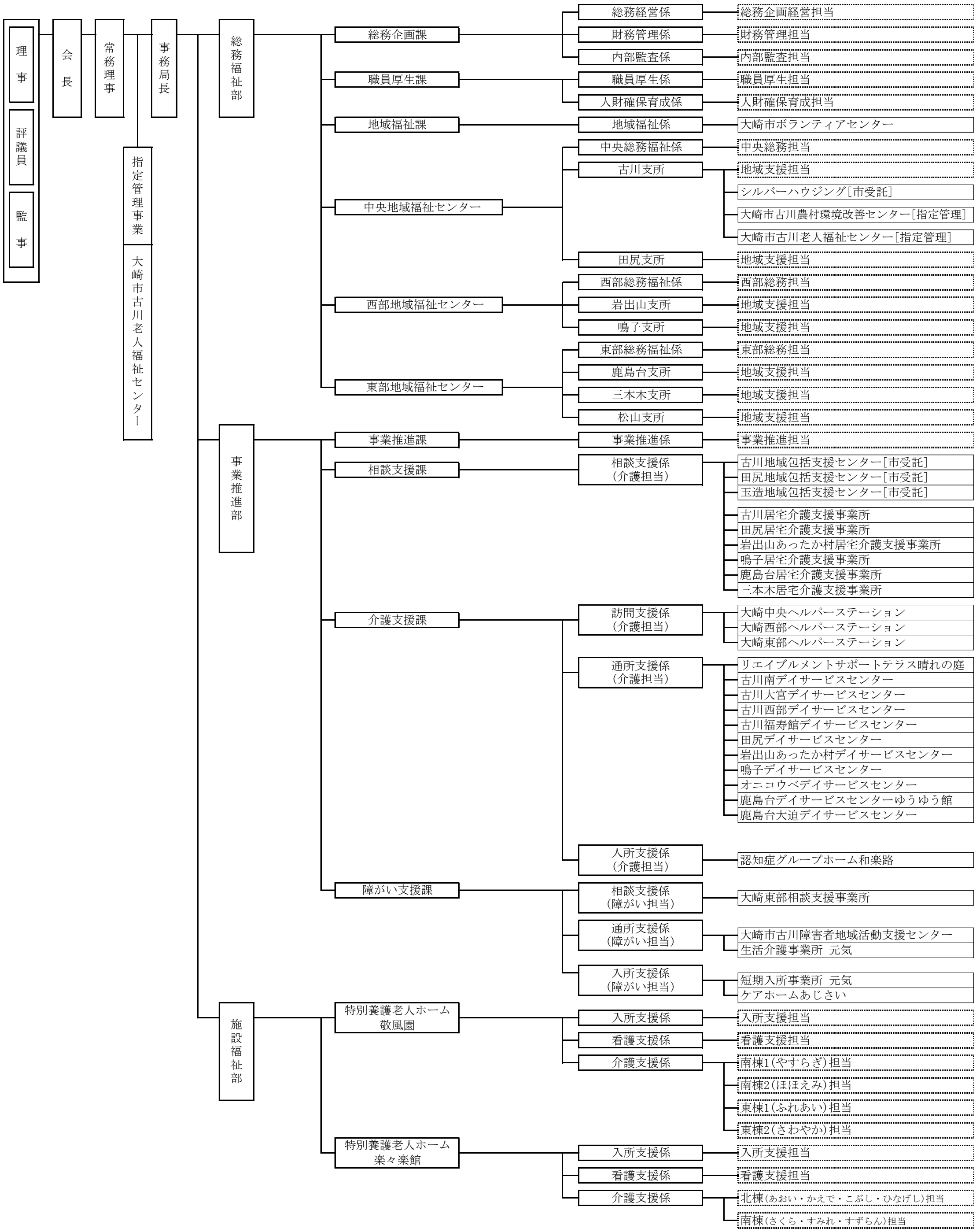
社会福祉法人 大崎市社会福祉協議会 組織機構図